monovalf

DIN 2501'e Göre Flanş Boyutları ve Delik Ölçüleri

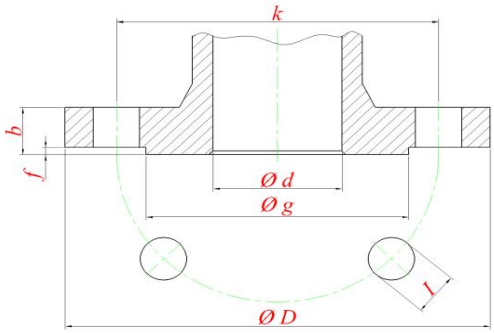

Ø d = anma çapı
Ø D = flanş çapı
Ø k = delik eksen çapı
Ø g = fatura çapı
b = flanş kalınlığı
f = fatura yüksekliği
Ø l = delik çapı

Ø d		DIN 2631 PN 6	DIN 2632 PN 10	DIN 2633 PN 16	DIN 2634 PN 25	DIN 2635 PN 40	DIN 2636 PN 63	DIN 2637 PN 100	DIN 2638 PN 150
DN 10	Ø D	75	90	90	90	90	100	100	100
	Ø k	50	60	60	60	60	70	70	70
	Ø g	35	40	40	40	40	40	40	40
	Ø l	4 x 11	4 x 14	4 x 14	4 x 14	4 x 14	4 x 14	4 x 14	4 x 14
	b	12	14	14	14	16	20	20	20
	f	2	2	2	2	2	2	2	2
DN 15	Ø D	80	95	95	95	95	105	105	105
	Ø k	55	65	65	65	65	75	75	75
	Ø g	40	45	45	45	45	45	45	45
	Ø l	4 x 11	4 x 14	4 x 14	4 x 14	4 x 14	4 x 14	4 x 14	4 x 14
	b	12	14	14	16	16	20	20	20
	f	2	2	2	2	2	2	2	2
DN 20	Ø D	90	105	105	105	105	130	130	130
	Ø k	65	75	75	75	75	90	90	90
	Ø g	50	58	58	58	58	58	58	58
	Ø l	4 x 11	4 x 14	4 x 14	4 x 14	4 x 14	4 x 18	4 x 18	4 x 18
	b	14	16	16	16	16	24	24	24
	f	2	2	2	2	2	2	2	2
DN 25	Ø D	100	115	115	115	115	140	140	140
	Ø k	75	85	85	85	85	100	100	100
	Ø g	60	68	68	68	68	68	68	68
	Ø l	4 x 11	4 x 14	4 x 14	4 x 14	4 x 14	4 x 18	4 x 18	4 x 18
	b	14	16	16	18	18	24	24	24
	f	2	2	2	2	2	2	2	2
DN 32	Ø D	120	140	140	140	140	155	155	155
	Ø k	90	100	100	100	100	110	110	110
	Ø g	70	78	78	78	78	75	75	75
	Ø l	4 x 14	4 x 18	4 x 18	4 x 18	4 x 18	4 x 22	4 x 22	4 x 22
	b	14	16	16	18	18	24	24	24
	f	2	2	2	2	2	2	2	2

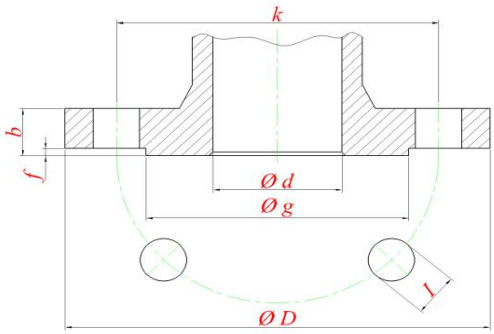

Ø d anma çapı
Ø D flanş çapı
Ø k delik eksen çapı
Ø g fatura çapı
b flanş kalınlığı
f fatura yüksekliği
l delik çapı

monovalf

DIN 2501'e Göre Flanş Boyutları ve Delik Ölçüleri

Ø d		DIN 2631 PN 6	DIN 2632 PN 10	DIN 2633 PN 16	DIN 2634 PN 25	DIN 2635 PN 40	DIN 2636 PN 63	DIN 2637 PN 100	DIN 2638 PN 150
DN 40	Ø D	130	150	150	150	150	170	170	170
	Ø k	100	110	110	110	110	125	125	125
	Ø g	80	88	88	88	88	88	88	88
	Ø l	4 x 14	4 x 18	4 x 18	4 x 18	4 x 18	4 x 22	4 x 22	4 x 22
	b	14	16	16	18	18	26	26	28
	f	3	3	3	3	3	3	3	3
DN 50	Ø D	140	165	165	165	165	180	195	195
	Ø k	110	125	125	125	125	135	145	145
	Ø g	90	102	102	102	102	102	102	102
	Ø l	4 x 14	4 x 18	4 x 18	4 x 18	4 x 18	4 x 22	4 x 26	4 x 26
	b	14	18	18	20	20	26	28	30
	f	3	3	3	3	3	3	3	3
DN 65	Ø D	160	185	185	185	185	205	220	220
	Ø k	130	145	145	145	145	160	170	170
	Ø g	110	122	122	122	122	122	122	122
	Ø l	4 x 14	4 x 18	4 x 18	8 x 18	8 x 18	8 x 22	8 x 26	8 x 26
	b	14	18	18	22	22	26	30	34
	f	3	3	3	3	3	3	3	3
DN 80	Ø D	190	200	200	200	200	215	230	230
	Ø k	150	160	160	160	160	170	180	180
	Ø g	128	138	138	138	138	138	138	138
	Ø l	4 x 18	8 x 18	8 x 18	8 x 18	8 x 18	8 x 22	8 x 26	8 x 26
	b	16	20	20	24	24	28	32	36
	f	3	3	3	3	3	3	3	3
DN 100	Ø D	210	220	220	235	235	250	265	265
	Ø k	170	180	180	190	190	200	210	210
	Ø g	148	158	158	162	162	162	162	162
	Ø l	4 x 18	8 x 18	8 x 18	8 x 22	8 x 22	8 x 26	8 x 30	8 x 30
	b	16	20	20	24	24	30	36	40
	f	3	3	3	3	3	3	3	3

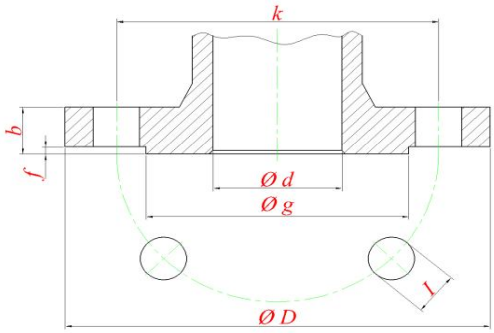

Ø d anma çapı
Ø D flanş çapı
Ø k delik eksen çapı
Ø g fatura çapı
b flanş kalınlığı
f fatura yüksekliği
l delik çapı

monovalf

DIN 2501'e Göre Flanş Boyutları ve Delik Ölçüleri

Ø d		DIN 2631 PN 6	DIN 2632 PN 10	DIN 2633 PN 16	DIN 2634 PN 25	DIN 2635 PN 40	DIN 2636 PN 63	DIN 2637 PN 100	DIN 2638 PN 150
DN 125	Ø D	240	250	250	270	270	295	315	315
	Ø k	200	210	210	220	220	240	250	250
	Ø g	178	188	188	188	188	188	188	188
	Ø l	8 x 18	8 x 18	8 x 18	8 x 26	8 x 26	8 x 30	8 x 33	8 x 33
	b	18	22	22	26	26	34	40	44
	f	3	3	3	3	3	3	3	3
DN 150	Ø D	265	285	285	300	300	345	355	355
	Ø k	225	240	240	250	250	280	290	290
	Ø g	202	212	212	218	218	218	218	218
	Ø l	8 x 18	8 x 22	8 x 22	8 x 26	8 x 26	8 x 33	12 x 33	12 x 33
	b	18	22	22	28	28	36	44	50
	f	3	3	3	3	3	3	3	3
DN 200	Ø D	320	340	340	360	375	415	430	430
	Ø k	280	295	295	310	320	345	360	360
	Ø g	258	268	268	278	285	285	285	285
	Ø l	8 x 18	8 x 22	12 x 22	12 x 26	12 x 30	12 x 36	12 x 36	12 x 36
	b	20	24	24	30	34	42	52	60
	f	3	3	3	3	3	3	3	3
DN 250	Ø D	375	395	405	425	450	470	505	515
	Ø k	335	350	355	370	385	400	430	430
	Ø g	312	320	320	335	345	345	345	345
	Ø l	12 x 18	12 x 22	12 x 26	12 x 30	12 x 33	12 x 36	12 x 39	12 x 42
	b	22	26	26	32	38	46	60	68
	f	3	3	3	3	3	3	3	3
DN 300	Ø D	440	445	460	485	515	530	585	585
	Ø k	395	400	410	430	450	460	500	500
	Ø g	365	370	378	395	410	410	410	410
	Ø l	12 x 22	12 x 22	12 x 26	16 x 30	16 x 33	16 x 36	16 x 42	16 x 42
	b	24	28	28	36	44	52	68	76
	f	4	4	4	4	4	4	4	4